תעשיות בית-אל

שסתום הדף ושיחרור לחץ
דגם E 803-8

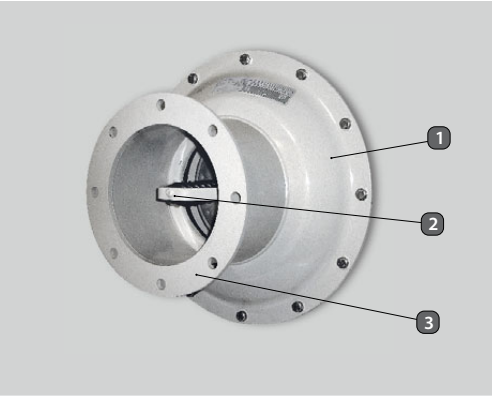

כללי:

שסתום הדף ושיחרור לחץ דגם **E 803-8** הינו שסתום בעל כושר עמידות גבוה, שתפקידו לבלום הדף ולהגן על פנים המקלט בפני גלי הדף הנגרמים כתוצאה מהתפוצצויות חיצוניות ולווסת את לחץ האוויר במקלט.

תאור:

שסתום הדף ושיחרור לחץ דגם **E 803-8** מתוכנן לשיחרור אוויר מהמקלט, תוך כדי שמירת על לחץ סטאטי ולהגנה מפני אפקטים של הדף. השסתום במצב רגיל פתוח "normally open".

הוא אינו זקוק לטיפול תחזוקתי והוא עמיד בחום ובקורוזיה. הקפיצים עשויים פלדת אל-חלד מיוחדת, החלקים המתכתיים עוברים תהליך ניקוי פוספט וגימור סופי בצביעה באבקה.

איור:

1. בית שסתום
2. כיפת סגירה
3. חיבור 8"

תעודות ואישורים

- השסתום נבדק ואושר ע"י מכון התקנים הישראלי לפי ת"י 4570
- אבטחת איכות בהתאם ל-ISO 9001 ו-AQAP 2110
- השסתום מאושר לשאת תו תקן מת"י.

מערכות אוורור וסינון אוויר

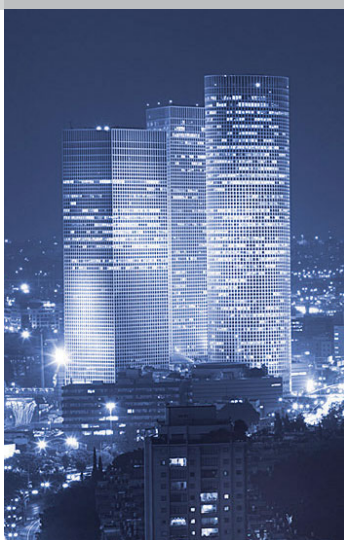

מידות כלליות

(כל המידות במ"מ)

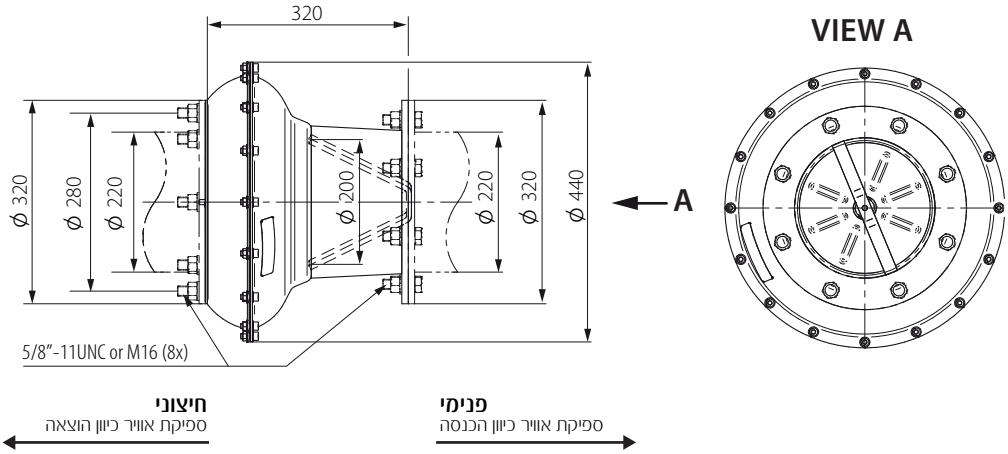

מפל לחץ ביחס לספיקת אוויר E 803-8:

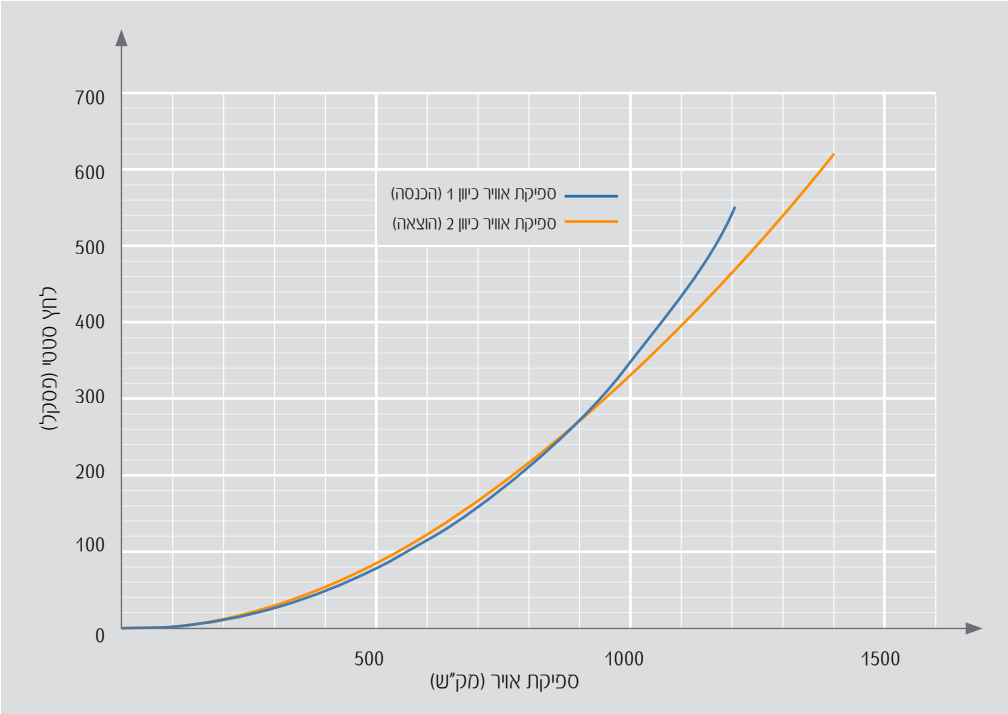

יעוד

- מותקן על פתח כניסת האוויר בפתח המקלט
- מותקן על מעבר הג"א תקני "8 לפי תקנים:
  BS 4504 - PN 6 או
  DIN 2501 - PN 6
- ההתקנה צריכה להתבצע במקביל למוצרי תיכת נח בלבד בכדי להבטיח ביצועיות מקסימלית

נתונים E 803-8

מספר מוצר:	B00640AA-01		
ספיקת אוויר:	ראה גרף	מק"ש	m^3/h
לחץ יתר:	ראה גרף	פסקל	Pa
עמידות בלחץ פוגע:	300	קילופסקל	kPa
עמידות בלחץ חוזר:	1100	קילופסקל	kPa
טמפ' עבודה:	-25 עד +55	מעלות צלזיוס	^0C
התנגדות בפני הלם מכני:	20	תאוצת גרביטציה	g

הפרטים נתונים לשינוי ללא הודעה מוקדמת

תעשיות בית-אל
דרך אבשלום 1, ת.ד. 166
זכרון יעקב 3095101
טל': 04-6299999
israel@beind.com
www.beind.co.il