תעשיות בית-אל

שסתום הדף ושיחרור לחץ
דגם A 1803

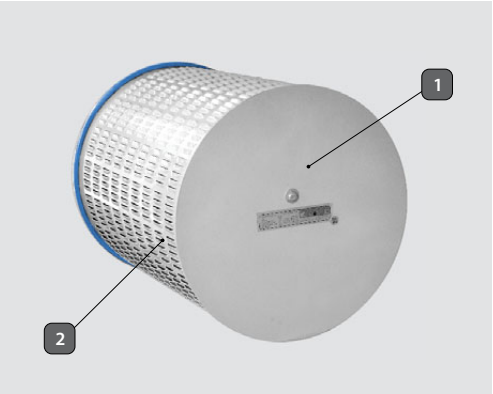

כללי:

שסתום הדף ושיחרור לחץ דגם **A 1803** הינו שסתום מיוחד עם מנגנון נעילה. תפקידו לבלום הדף ולהגן על פנים המקלט בפני גלי הדף הנגרמים כתוצאה מהתפוצצויות חיצוניות ולווסת את לחץ האוויר במקלט.

תאור:

שסתום הדף ושיחרור לחץ דגם **A 1803** מתוכנן לשיחרור אוויר מהמקלט, תוך כדי שמירת על לחץ סטאטי ולהגנה מפני אפקטים של הדף. השסתום במצב רגיל סגור "normally closed". עמיד בחום ובקורוזיה. הקפיצים עשויים פלדת אל-חלד מיוחדת, החלקים המתכתיים עוברים תהליך ניקוי פוספט וגימור סופי בצביעה באבקה.

איור:

1. רפרפת סגירה
2. בית שסתום

תעודות ואישורים

- השסתום נבדק ואושר ע"י מכון התקנים הישראלי לפי ת"י 4570 פיקוד העורף.
- אבטחת איכות בהתאם ל-ISO 9001 ו-AQAP 2110
- השסתום מאושר לשאת תו תקן מת"י.

מערכות אוורור וסינון אוויר

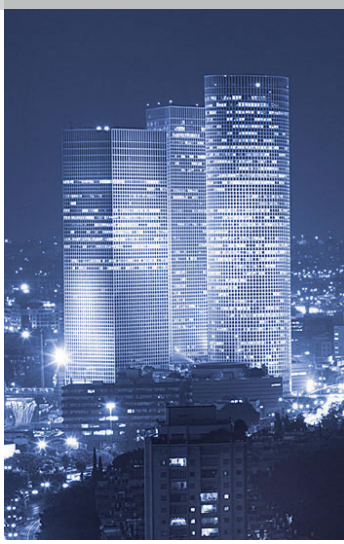

מידות כלליות

(כל המידות במ"מ)

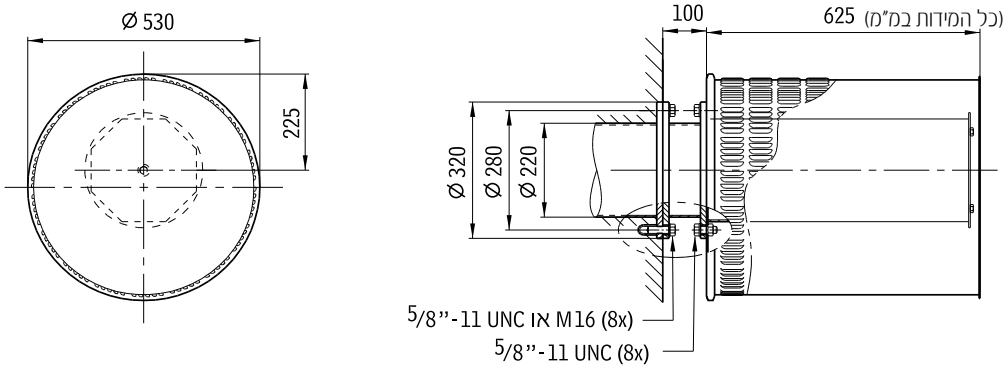

מפל לחץ ביחס לספיקת אוויר A 1803:

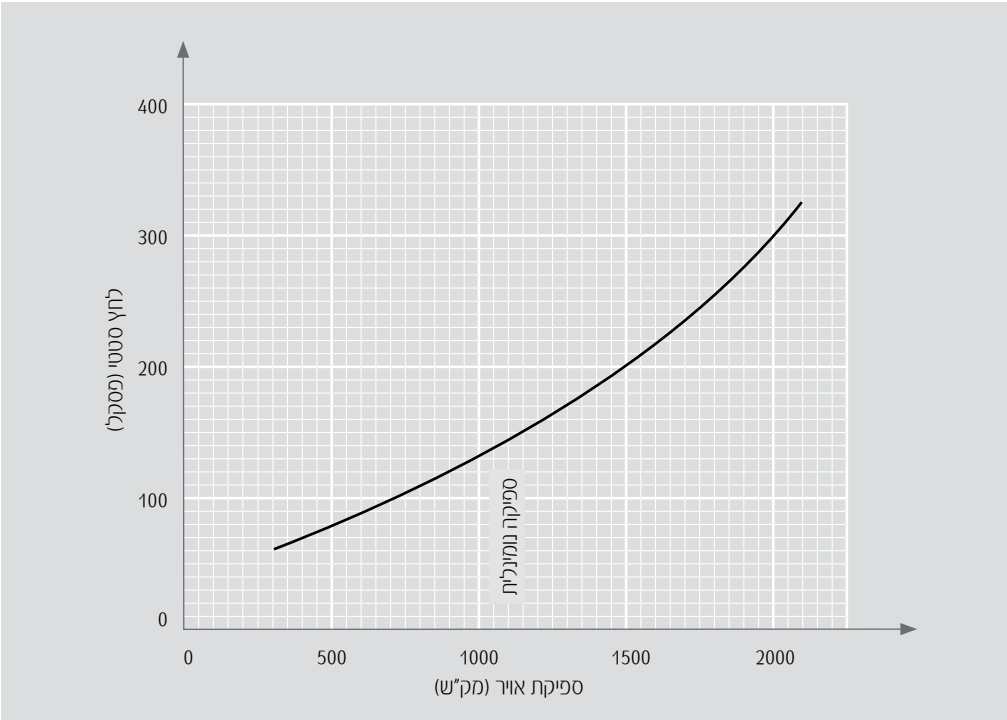

נתונים A 1803

מספר מוצר:	**B10740**		
ספיקת אוויר:	500 - 2000	מק"ש	m^3/h
לחץ יתר:	ראה שרטוט		
עמידות בלחץ פוגע:	300	קילופסקל	kPa
עמידות בלחץ חוזר:	1100	קילופסקל	kPa
טמפ' עבודה:	-25 עד +55	מעלות צלזיוס	^0C
התנגדות בפני הלם מכני:	20	ג'	g

הפרטים נתונים לשינוי ללא הודעה מוקדמת

יעוד

- מותקן בתוך המקלט על צינור אוורור "8 לפי תקנות ההתגוננות האזרחית במצב מאונך להבטחת פעולה תקינה.
- להבטחת תפקוד מיטבי יש להתקין יחד עם שאר פריטי ציוד מסדרת תיבת נח, תוצרת תעשיות בית-אל זכרון יעקב בע"מ.

תעשיות בית-אל
דרך אבשלום 1, ת.ד. 166
זכרון יעקב 3095101
טל': 04-6299999
israel@beind.com
www.beind.co.il