תעשיות בית-אל
זכרון יעקב בע"מ

מערכת אב"כ קבוצתית
דגם HF 900 EM

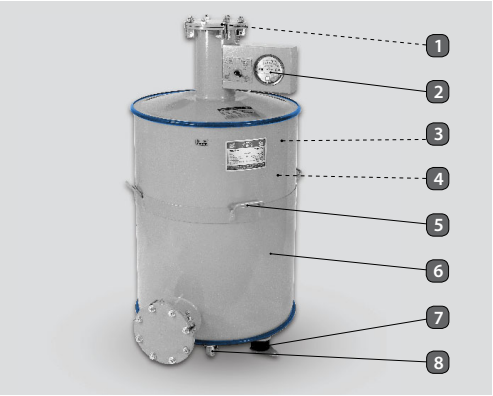

כללי:

מסנן אב"כ קבוצתי דגם **HF 900 EM** מיועד לסינון אוויר מחומרי לחימה ביולוגיים וכימיים. המסנן תואם את דרישות התקן הישראלי והמפרטים הרלוונטיים של פיקוד העורף וצה"ל (צבא הגנה לישראל). כל מסנן עובר בתהליך הייצור וההרכבה, בדיקות קפדניות ע"מ להבטיח סינון מיטבי. כל מסנן מסופק סגור היטב וחתום עם חותמות (פלומבות) ע"מ להבטיח כשירות לאורך זמן רב.

הפעלה:

בשעת חירום ובהתאם להוראות פיקוד העורף, יש להסיר את מכסי הפתחים של המסנן ולחברו למערכת הסינון. במקרה של פתיחת סרק, ללא התקפת אב"כ, יש לסגור מיד את פתחי המסנן בחזרה ע"מ לשמור על רמת כשירות מירבית (מניעת חדירת לחות למסנן).

איור:

1. ברז שיחרור יתר/תת-לחץ (על מכסה המסנן)
2. מד הפרשיות לחץ אוויר עם שילוב מד זרימת אוויר
3. מסנן פחם פעיל נגד כל סוגי חומרי הלחימה הידועים כיום.
4. מסנן אירוסולי נגד תרסיסים רעילים וחומרי לחימה ביולוגיים.
5. ידית לשינוע ידני ומנוף.
6. גוף פלדה 2-3 מ"מ שעבר תהליך טיפול פוספט וציפוי צבע אבקה נגד כימיקלים.
7. בולמי זעזועים לחיבור לריצפה.
8. גלגלים לשינוע בקלות.

תעודות ואישורים

- המסנן נבדק ואושר ע"י מכון התקנים הישראלי לפי ת"י 4570 פיקוד העורף.
- המכון למחקר ביולוגי בישראל.
- אבטחת איכות בהתאם ל-ISO 9001 ו-AQAP 2110.

מערכות אוורור ובקרה

מידות כלליות

(כל המידות במ"מ)

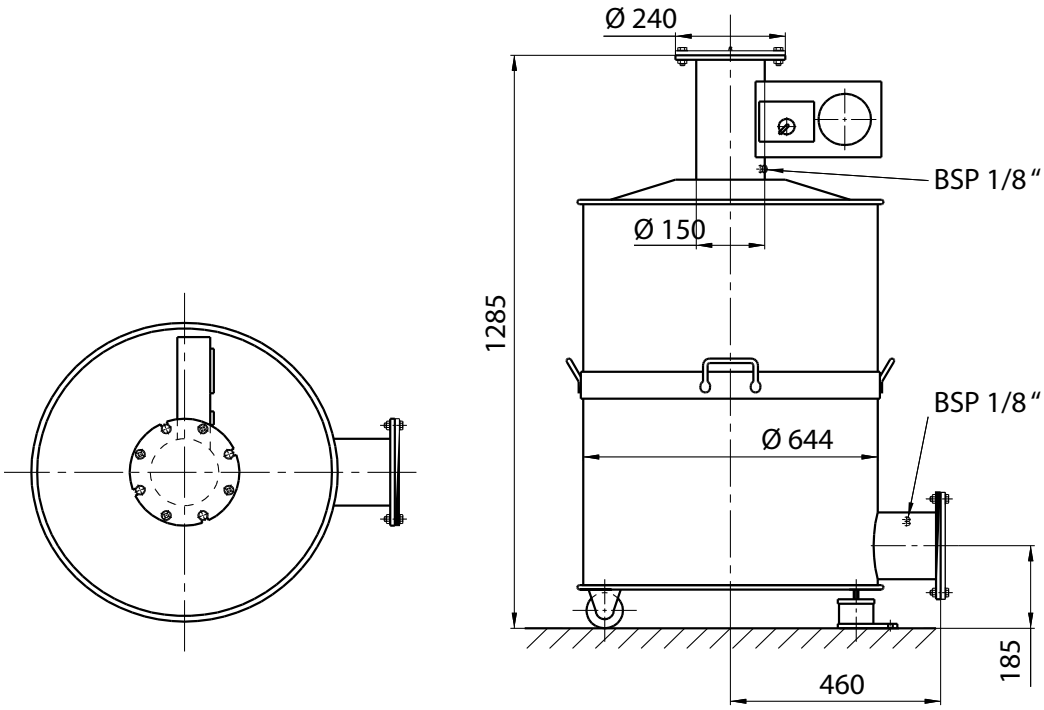

יעוד

- מותקן בתוך המקלט כחלק של מערכת מיגון האב"כ.
- מאפשר חיבור במקביל כדי ליצור סוללה גדולה של מסננים.
- להבטחת תפקוד מיטבי יש להתקין יחד עם שאר פריטי ציוד מסדרת תיבת נח, תוצרת תעשיות בית-אל זכרון יעקב בע"מ.

אביזרים לבחירה

- צינור מאונך
- צינורות גמישים עם מתאם לחיבור מהיר

נתונים HF 900 EM			
מספר מוצר:	**B38500**		
ספיקת אוויר	900	מק"ש	m^3/h
מפל לחץ התחלתי	1600	פסקל	Pa
משקל כולל	198	ק"ג	Kg
מסנן אירוסולי :			
כושר סינון חלקיקים של 0.3 ≥ מיקרון	99.995	אחוזים	%

תעשיות בית-אל זכרון יעקב בע"מ

דרך אבשלום 1, ת.ד. 166
זכרון יעקב 3095101
טל': 04-629 9998
israel@beind.com
www.beind.co.il

המידע המופיע בעלון זה אינו מחייב